Rolf

CONFORMITÉ SANITAIRE

GARANTIE

Référence : **501015002**

MELANGEUR BIDET & CROISILLONS STAR'O

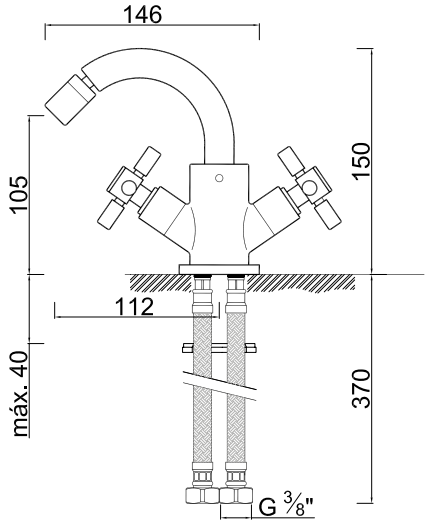

- **CROISILLONS ET ROSACES MÉTAL CHROMÉ**
- **TÊTES CÉRAMIQUE 1/4 DE TOUR**
- **BEC ORIENTABLE AVEC AÉRATEUR MONTÉ SUR ROTULE**
- **1 POINT DE FIXATION**
- **VIDAGE LAITON NF FOURNI**
- **INSTALLATION SIMPLE ET RAPIDE.**
- **DESIGN RÉTRO CONTEMPORAIN.**

DESCRIPTION	Chromé. - Croisillons métal. - Têtes céramiques 1/2 tour. - Bec orientable avec aérateur monté sur rotule. - Un point de fixation. - Flexibles EPDM pré-montés 350 mm. - Vidage laiton NF.
CARACTÉRISTIQUES	Croisillons et rosaces métal chromé - Têtes céramique 1/4 de tour - Bec orientable avec aérateur monté sur rotule - Vidage laiton NF fourni - Flexibles d'alimentation EPDM livrés pré-montés 350 mm
APPLICATIONS	Robinetterie de bidet
CONDITIONS D'UTILISATION	Pression maximum : 5 bar - Pression d'utilisation : 3 bar - Température maximum de l'eau : 80°C (176°F) - produit Conforme aux réglementations en vigueur
COMPATIBILITÉ	S'installe sur tous les types de bidet
PRÉCAUTION D'EMPLOI	Veiller au bon positionnement des joints pour une parfaite étanchéité

SPECIFICATIONS D'INSTALLATION	Permet l'équipement sanitaire des salles de bains et cuisine.
	Garantie 10 ans contre tout vice de fabrication y compris pour les cartouches - Cf conditions générales de vente
PRESCRIPTION DE POSE	Avant le montage nettoyer la tuyauterie pour éliminer toute impureté Veiller au bon positionnement des joints pour une parfaite étanchéité
PRESCRIPTION D'ENTRETIEN	Nettoyage à l'eau savonneuse avec un chiffon doux et bien sécher - Ne pas utiliser de produits nocifs, abrasifs ou chlorés

AYOR Water & Heating solutions - 13 place Francheville - BP 202- 24052 Périgueux CT Cedex 9 - Tél. 05 53 02 69 70 - www.ayor.fr